Asosiy to'plamning ishchi rasmlari ro'yhati

Sahifa	Nomlanishi	Eslatma
SK-1	Umumiy ma'lumot	
SK-2	Umumiy tushuntirish xati	
SK-3	S1,T3,T4-K1 tizimi rejasi. 1-qavat.	
SK-4	S1,T3,T4-K1 tizimi rejasi. 2-qavat.	
SK-5	S1,T3,T4-K1 tizimi rejasi. 3-qavat.	
SK-6	Suv-issiq suv tizimi chordoq rejasi.	
SK-7	Suv-issiq suv tizimi fazoviy chizmasi.	
SK-8	Oqava suv tizimi fazoviy chizmasi.	
SK-9	S2 tizimi fazoviy chizmasi.	
SK-10		

Tavsiya qilingan va ilova qilngan hujjatlar ro'yxati

Belgilanishi	Nomlanishi	Eslatma
Q.M.Q. 2.04.01-98	Ichki suv ta'minoti va oqava suv.	
Q.M.Q. 3.05.01-97	Ichki sanitar-texnik tizimlar.	
G.O.S.T. 21.601-79	Suv ta'minoti-oqava suv. Ishchi loyihalar.	
Q.M.Q. 2.01.03-96	Seysmik hududlar qurilishi.	
Q.M.Q. 2.08.02-96	Jamoat bino-inshoatlari.	
	Taklif qilingan hujjatlar	
S-K M.T.	Mahsulotlar tasnifi	

Ushbu loyiha amaldagi tartibda ishlab chiqarilgan umumiy me'yor va qoidalar tadbirlarni hamda ish paytida yong'in havfsizligini ta'min-lashni nazarda tutadi

L. B. M. Saydahmedov

shifr:			S-K
Andijon viloyati Asaka tumani Zankan MFY hududidagi 11-son maktabni rekonstruksiya qilish			
L.B.M Saydahmedov	540 o'rinli o'quv binosi	Bosqich I.L	Sahifa 1 / Sahifadan 7
Bajar. Hakimov A	*Umumiy ma'lumot*	«NORMA QURILISH CONSALTING» MCHJ	

Suv ta'minoti va oqava suv tizimlarining asosiy ko'rsatkichlari

Tizim nomi	Kerakli bosim	Hisoblangan harajatlar				O'rnatilgan elektrodvigatel quvvati	Eslatma
		M^3/sut (7^{00}-18^{00})	M^3/s	L/s	Yong'in holatida		
Uy ho'jaligi ichimlik							
suvi S1	18м	6,08	1,95	0.86	2,5		
Issiq suv		1,43	0,39	0.053			
Maishiy oqav.suv.							
K1		6,08	1,95	1.5			

Shartli belgilar

Tizim nomi	Belgilar
Ho'lalik ichimlik suvi	S1
Issiq suv quvurlari(elektr suv isitgichdan)	T3
Issiq suv quvurlari(quyuosh suv isitgichdan)	T4
Yong'inga qarshi suv quvurlari	S2
Ho'jalik oqava suv quvurlari	K1

Umumiy ko'rsatmalar.
Mazkur ishchi loyiha tegishli me'yoriy hujjat talablarini hisobga olgan holda arxitektura, qurilish va texnologik qismlarga muvofiq ishlab chiqilgan.

Dastlabki ma'lumotlar.
1.Zilzilabardoshlik - 9 ball
2.Cho'kmaydigan tuproq -m. gacha
3.Yer osti suvlari - m
4.Bino qurilish hajmi- м3

Sovuq suv ta'minoti.
Sovuq suv ta'minoti uy xo'jaliklari tarmog'idan qabul qilinadi.
Yozuvlar soni bitta. Suv ta'minoti tarmog'ining oxiri yopilgan holda qabul qilinadi.
Quvurlar tarmog'i qavatlardagi pol bo'ylab yotqiziladi.
Suv tarmog'ida Ф32-20 mmlik politilen quvurlardan foydalaniladi .

Issiq suv ta'minoti.
Issiq suv "Royal" rusmli elektrsuvisitgichlardan hamda shu rusmdagi quyosh suvisitgichlardan(kollektorli) olinadi. Quyosh suvisitgichlarga suv ta'minoti va boshqa suv stoyaklariga suv ta'minoti asosiy suv stoyagi orqali amalga oshiriladi. Qish mavsumida quyosh kollektorlari issiq suv ta'minotiga yetarli issiq suvni ta'minlay olmagan taqdirda zaxira sifatida elektr suvisitgichlardan foydalaniladi. Issiq suv kerakli joylarda barqaror taminlanishi uchun sirkulyatsiya nasosi orqali amalga oshiriladi.
Tarmoqlar F25-20 mm polipropilen quvurlar orqali tayyorlanadi.
Issiq suv ta'minotida mahsus issiq suv tarmog'i uchun ishlab chiqilgan quvurlardan foydalaniladi.

Oqava suv.
Binoda maishiy oqava suv tizimi loyihalashtirilgan. Quvur tarmoqlari Ф110-50mm plastik bosimli quvurlardan tayyorlanadi. Oqava suv 1-qavatda pol ostidan ochiq tarzda yotqizilgan, yuqori qavatlarda pol ostida yashiringan. Bino ichidagi oqava suv oqava suv to'planadigan mahsus handaqqa tashlanadi.

Yong'inga qarshi suv ta'minoti.
Yong'inga qarshi suv ta'minoti tarmoqlari alohida, boshqa tarmoqlardan ajratilgan holda tayyorlanadi. Yong'inga qarshi suv tizimi quvurlari faqat po'lat quvurlardir. Bino ichki qismidagi yong'inga qarshi suv tizimi quvurlari pol ostida yashirilgan holatda bo'lib, korroziyaga qarshi moyli astar bo'yoq hamda qizil rangli moyli bo'yoq bilan ikki marta bo'yalishi shart. Qavatlardagi yong'in kranlari 1m 35 sm balandlikda joylashtirilishi lozim.

Eslatma.
Ichki suv ta'minoti va oqava suv tizimlarini o'rnatish paytida dalolatnomalarni rasmiylashtirish kerak, yashirin ishlarni QMQ 3.05.01-97 ga qat'iy muvofiq ravishda o'rganish.
"Ichki sanitariya tizimlari".

shifr:			S-K
Andijon viloyati Asaka tumani Zankan MFY hududidagi 11-son maktabni rekonstruksiya qilish			
L.B.M Saydahmedov	540 o'rinli o'quv binosi	Bosqich I.L	Sahifa 2 / Sahifadan 7
Bajar. Hakimov A	*Umumiy tushuntirish xati*	«NORMA QURILISH CONSALTING» MCHJ	

Suv-oqava suv tizimi rejasi. 1-qavat.

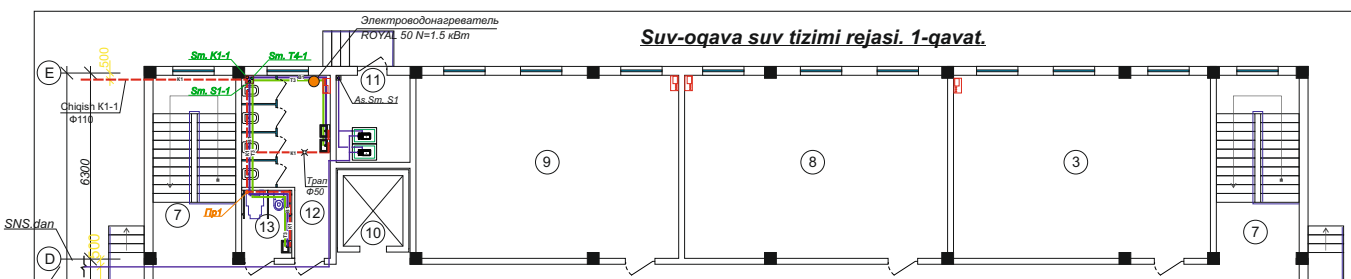

Honalar tasnifi.

№ п/п	Nomlanishi	Maydon $м^2$
1	Foye	35,3
2	Yo'lak	104,6
3	30 o'rinli o'quv honasi	54,6x3
4	Tibbiyot honasi	17,3
5	Direktor o'rinbosari honasi	18,0
6	Informatika honasi	55,2
7	Zinapoya	17,3x2
8	Informatika honasi	54,6
9	30 o'rinli o'quv honasi	55,2
10	Lift shaxtasi	4,8

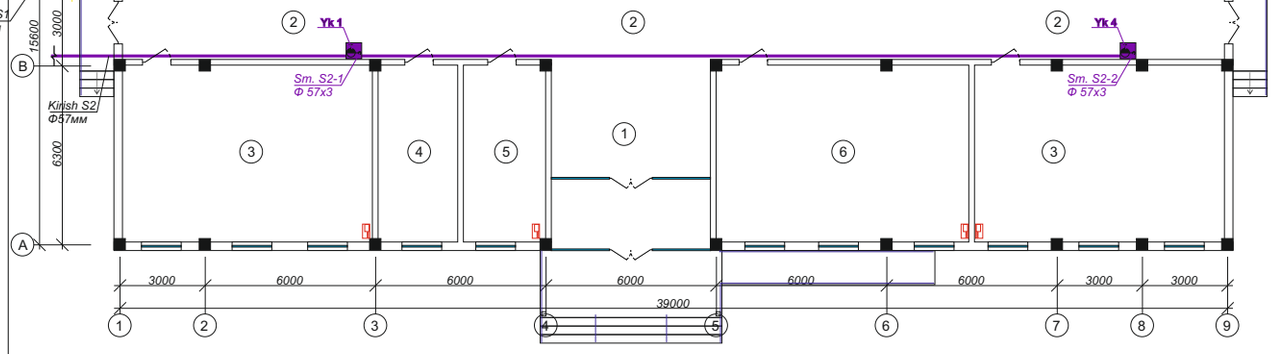

11	Uzel boshqaruv honasi	8,0
12	Xojatxona	14,2
13	NBSH uchun xojatxona	3,9
	Jami:	569,5

		shifr:	S-K
		Andijon viloyati Asaka tumani Zankan MFY hududidagi 11-son maktabni rekonstruksiya qilish	
L.B.M	Saydahmedov	540 o'rinli o'quv binosi	Bosqich: I.L; Sahifa: 3; Sahifadan: 7
Bajar.	Hakimov A	Suv-oqava suv tizimi rejasi. 1-qavat.	«NORMA QURILISH CONSALTING» MCHJ

Suv-oqava suv tizimi rejasi. 2-qavat.

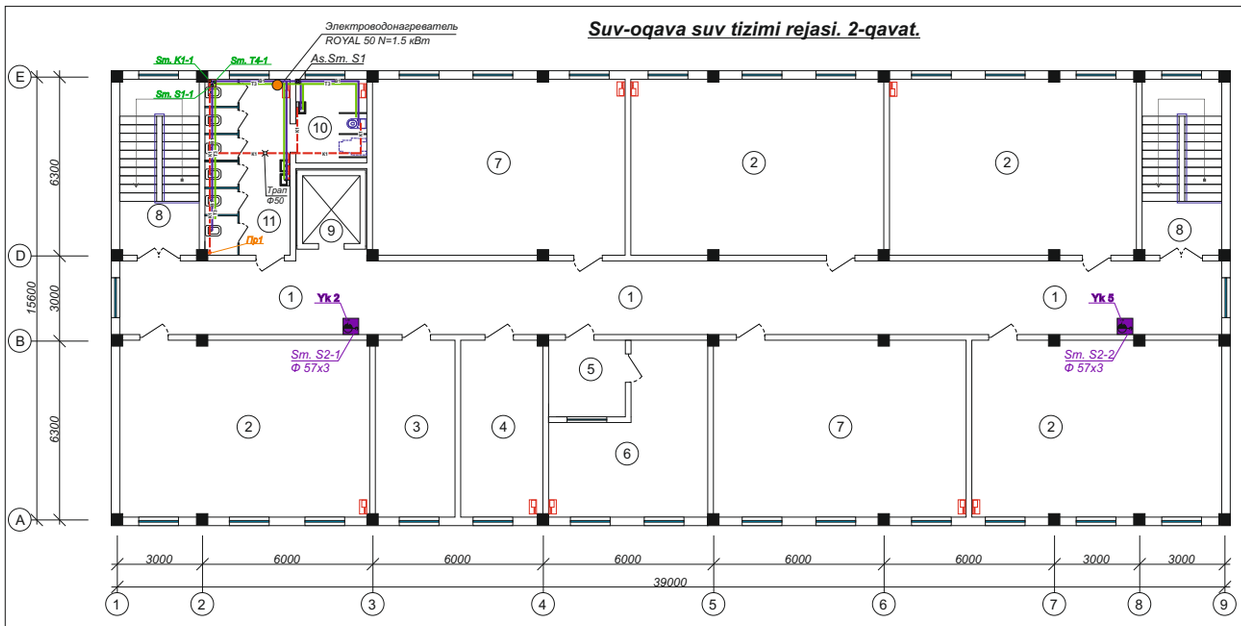

Honalar tasnifi.

№ п/п	Nomlanishi	Maydon $м^2$
1	Yo'lak	104,6
2	30 o'rinli o'quv honasi	54,6x4
3	Yordamchi hona	17,3
4	Yordamchi hona	18,0
5	Qabulhona	7,3
6	Direktor honasi	26,3
7	30 o'rinli o'quv honasi	55,2x2
8	Zinapoya	17,3x2
9	Lift shaxtasi	4,8
10	NBSH uchun xojatxona	7,4
11	Xojatxona	18,6
	Jami:	567,7

		shifr:	S-K
		Andijon viloyati Asaka tumani Zankan MFY hududidagi 11-son maktabni rekonstruksiya qilish	
L.B.M	Saydahmedov	540 o'rinli o'quv binosi	Bosqich: I.L; Sahifa: 4; Sahifadan: 7
Bajar.	Hakimov A	Suv-oqava suv tizimi rejasi. 2-qavat.	«NORMA QURILISH CONSALTING» MCHJ

Suv-oqava suv tizimi rejasi. 3-qavat.

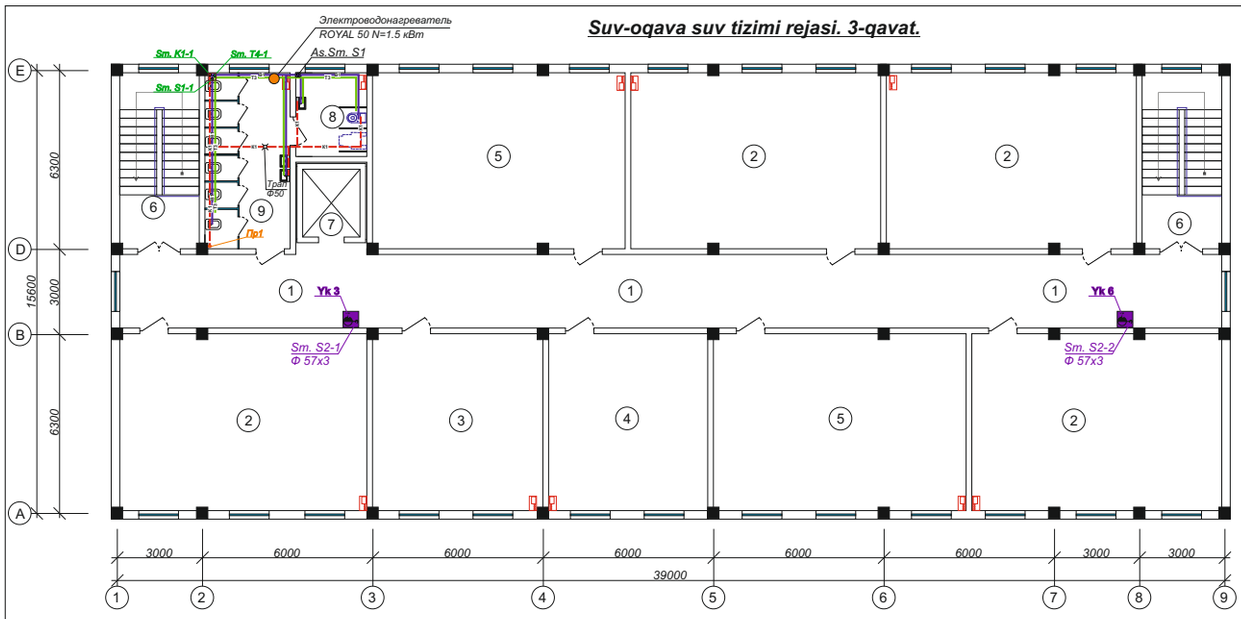

Honalar tasnifi.

№ п/п	Nomlanishi	Maydon $м^2$
1	Yo'lak	104,6
2	30 o'rinli o'quv honasi	54,6x4
3	O'qituvchilar honasi	36,6
4	Yordamchi hona	34,7
5	30 o'rinli o'quv honasi	55,2x2
6	Zinapoya	17,3x2
7	Lift shaxtasi	4,8
8	Xojatxona	18,6
9	NBSH uchun xojatxona	7,4
	Jami:	570,1

		shifr:	S-K
		Andijon viloyati Asaka tumani Zankan MFY hududidagi 11-son maktabni rekonstruksiya qilish	
L.B.M	Saydahmedov	540 o'rinli o'quv binosi	Bosqich: I.L; Sahifa: 5; Sahifadan: 7
Bajar.	Hakimov A	Suv-oqava suv tizimi rejasi. 3-qavat.	«NORMA QURILISH CONSALTING» MCHJ

Suv-oqava suv tizimi chordoq rejasi.

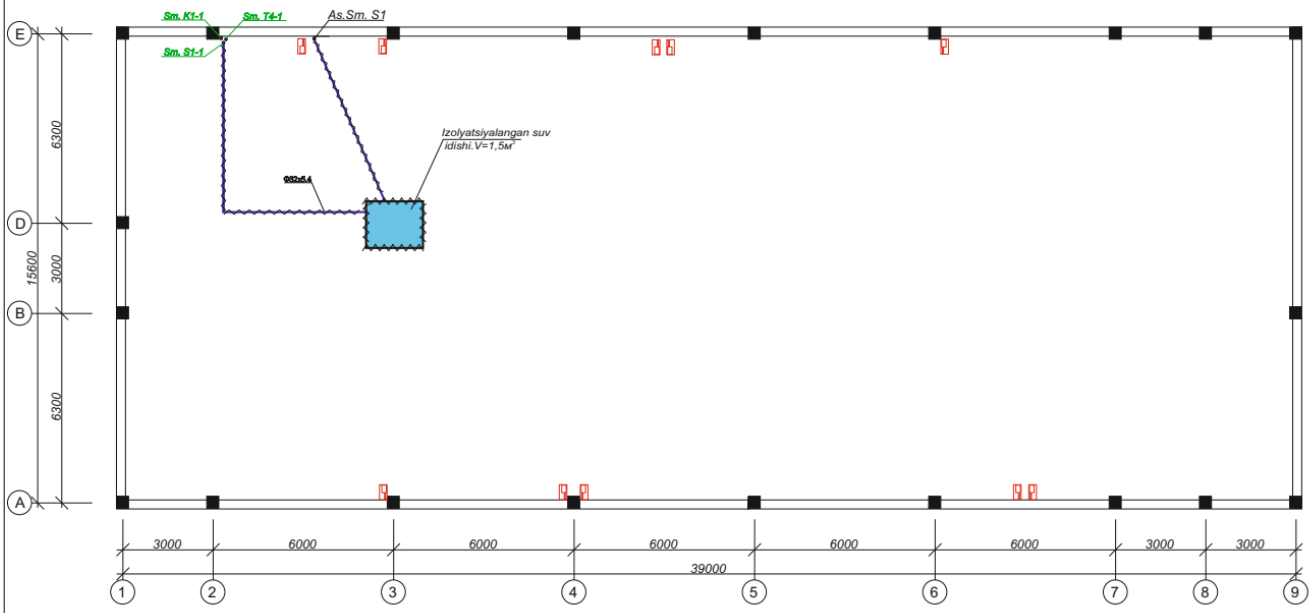

Eslatma:

1. Tomdagi plastik suv boki muzlashga qarshi issiqlik izolyatsiyasi bn taminlansin.
2. Suv boki ostiga yog'och asos o'rnatilishi kerak.

				shifr:		S-K
				Andijon viloyati Asaka tumani Zankan MFY hududidagi 11-son maktabni rekonstruksiya qilish		
L.B.M	Saydahmedov			540 o'rinli o'quv binosi	Bosqich	Sahifa	Sahifadan
Bajar.	Hakimov A				I.L	6	7
				Suv-oqava suv tizimi chordoq rejasi.	«NORMA QURILISH CONSALTING» MCHJ		

S1-T3 tizimi sxemasi

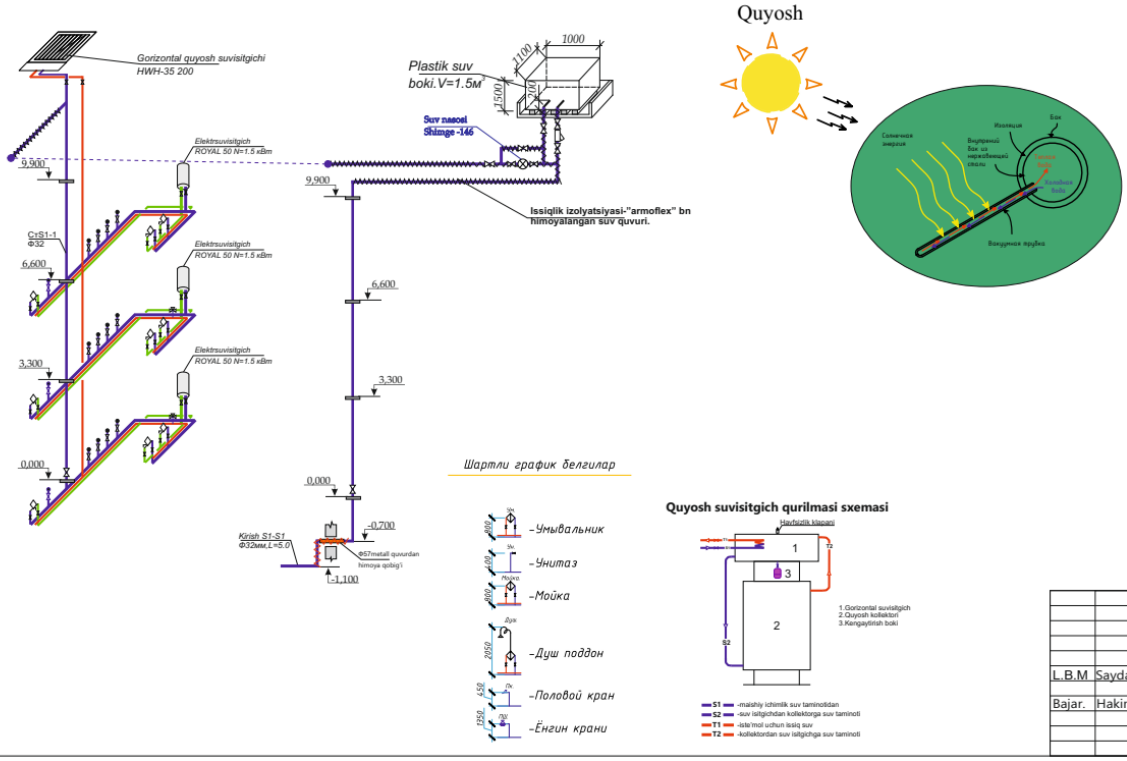

K1 tizimi sxemasi

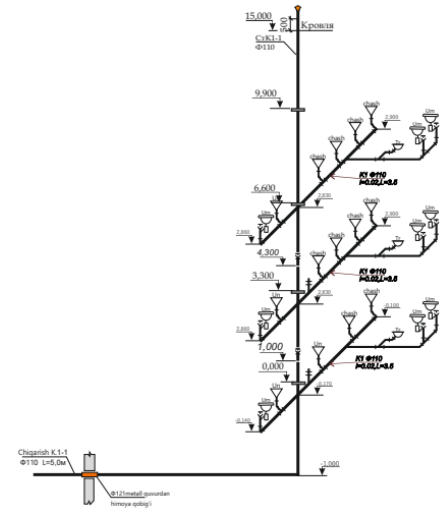

				shifr:		S-K
				Andijon viloyati Asaka tumani Zankan MFY hududidagi 11-son maktabni rekonstruksiya qilish		
L.B.M	Saydahmedov			540 o'rinli o'quv binosi	Bosqich	Sahifa	Sahifadan
Bajar.	Hakimov A				I.L	7	7
				S1 va T3-T4 tizimilarining fazoviy chizmasi.	«NORMA QURILISH CONSALTING» MCHJ		

S2 tizimi fazoviy chizmasi

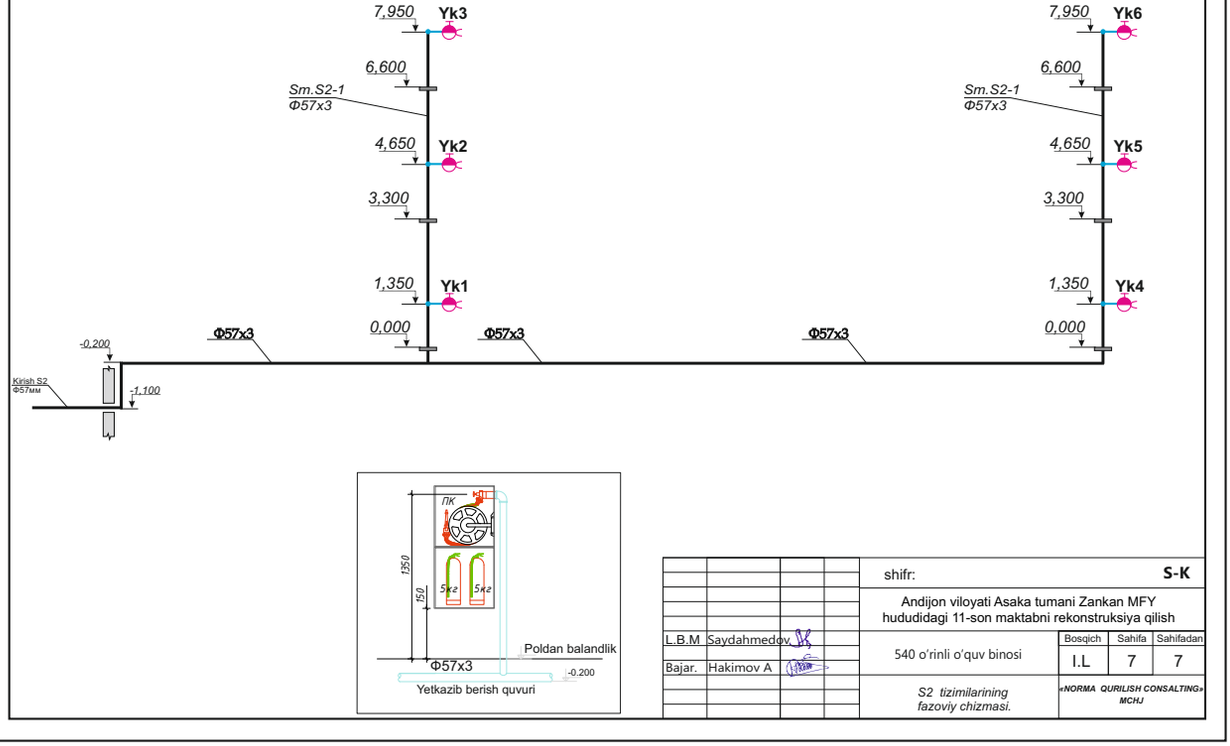

				shifr:	S-K
				Andijon viloyati Asaka tumani Zankan MFY hududidagi 11-son maktabni rekonstruksiya qilish	
L.B.M	Saydahmedov			540 o'rinli o'quv binosi	Bosqich: I.L; Sahifa: 7; Sahifadan: 7
Bajar.	Hakimov A			S2 tizimilarining fazoviy chizmasi.	«NORMA QURILISH CONSALTING» MCHJ

Позиция	Наименование и техническая характеристика оборудования и материалов, завод-изготовитель (для импортного оборудования, страна, фирма)	Тип, марка оборудования обозначение документа и номер опросного листа	Единица измерения: Наименование	Единица измерения: Код	Код завода изготовителя	Код оборудования материала	Цена единица оборудования	Количество	Масса единицы оборудования
1	2	3	4	5	6	7	8	9	10
	II - Материалы и оборудования								
	В1(холодный вода)								
1	Трубы полипропиленовая Ф20х3,4мм(dвн=15мм)		пм					92,0	
2	Трубы полипропиленовые Ф25х4,2мм(dвн=20мм)		пм					226,0	
3	Трубы полипропиленовые Ф32х5,4мм(dвн=25мм)		пм					84,0	
4	Отвод(90°) полипропиленовые Ф20мм		шт					15,0	
5	Отвод(90°) полипропиленовые Ф25мм		шт					28,0	
6	Отвод(90°) полипропиленовые Ф32мм		шт					14,0	
7	Вентиль полипропиленовые Ф20мм		шт					13,0	
8	Вентиль полипропиленовые Ф25мм		шт					12,0	
9	Вентиль полипропиленовые Ф32мм		шт					3,0	
10	Клипса Ф20мм		шт					54,0	
11	Клипса Ф25мм		шт					102,0	
12	Клипса Ф32мм		шт					78,0	
13	Муфта Ф20мм		шт					11,0	
14	Муфта Ф25мм		шт					27,0	
15	Муфта Ф32мм		шт					11,0	
16	Тройник ППР Ф20х20х20мм		шт					17,0	
17	Тройник ППР Ф25х20х25мм		шт					16,0	
18	Тройник ППР Ф32х20х32мм		шт					8,0	
19	Тройник ППР Ф25х25х25мм		шт					12,0	
20	Тройник ППР Ф32х25х32мм		шт					10,0	

				shifr:	S-K
				Andijon viloyati Asaka tumani Zankan MFY hududidagi 11-son maktabni rekonstruksiya qilish	
L.B.M	Saydahmedov			540 o'rinli o'quv binosi	Bosqich: I.L; Sahifa: 2; Sahifadan: 7
Bajar.	Hakimov A			Mahsulotlar tasnifi	«NORMA QURILISH CONSALTING» MCHJ

Позиция	Наименование и техническая характеристика оборудования и материалов, завод-изготовитель (для импортного оборудования, страна, фирма)	Тип, марка оборудования обозначение документа и номер опросного листа	Наименование	Код	Код завода изготовителя	Код оборудования материала	Цена единица оборудования	Количество	Масса единицы оборудования
1	2	3	4	5	6	7	8	9	10
21	Гильза из металл труб Ф45. L=500		шт					9,0	
22	Гильза из металл труб Ф57. L=500		шт					8,0	
23	Изоляция труб трубками armoflex б=19мм Dy 25		М					22,0	
24	Изоляция труб трубками armoflex б=19мм Dy 32		М					28,0	
25	Изоляция труб сборными стеклопластиковыми конструкциями		$М^3$					0,15	
26	Насос. Shimge CPm 170		шт					2,0	
27	Бак пластиковая. V=1.5m^3		шт					1,0	
28	Деревянное основание для бака холодной воды. 1000х200х100		$М^3$					0,06	
29	Поддон стальная для бака. 1500х1500		шт					1,0	
30	Труб из нержавеющая сталь. Ф40		пм					6,0	
31	Отвод из нержавеющая сталь 90/45°. Ф40		шт					2,0/2,0	
32	Хомут трубный с болтом и резиновой прокладкой. Дн Ф40-3/4		шт					10,0	
33	Обратный клапан Ф32		шт					2,0	
34	Сетчатый фильтр Ф32		шт					2,0	
35	Поплавковый клапан для емкоста		шт					1,0	

Позиция	Наименование и техническая характеристика оборудования и материалов, завод-изготовитель (для импортного оборудования, страна, фирма)	Тип, марка оборудования обозначение документа и номер опросного листа	Наименование	Код	Код завода изготовителя	Код оборудования материала	Цена единица оборудования	Количество	Масса единицы оборудования
1	2	3	4	5	6	7	8	9	10
	Т3(горячий вода)								
1	Трубы полипропиленовая Ф20х3,4мм(двн=15мм)		пм					75,0	
2	Трубы полипропиленовые Ф25х4,2мм(двн=20мм)		пм					134,0	
3	Отвод(90°) полипропиленовые Ф20мм		шт					25,0	
4	Отвод(90°) полипропиленовые Ф25мм		шт					29,0	
5	Вентиль полипропиленовые Ф20мм		шт					18,0	
6	Вентиль полипропиленовые Ф25мм		шт					22,0	
7	Муфта Ф20мм		шт					18,0	
8	Муфта Ф25мм		шт					25,0	
9	Тройник ППР Ф20х20х20мм		шт					10,0	
10	Тройник ППР Ф25х20х25мм		шт					15,0	
11	Электроводонагреватель ROYAL 50 N=1.5 кВт		шт					3,0	
12	Трехходовой терморегулятор для води Ф25		шт					3,0	
13	Насос. Shimge CPm 146		шт					1,0	
	Т4(горячий вода с солнечными коллекторами)								
1	Polipropilen quvurlar Ф20х3,4мм(двн=15мм)		pm					20,0	
2	Polipropilen quvurlar Ф25х4,2мм(двн=20мм)		pm					30,0	
3	To'r filtr.Ф25		dona					2,0	
4	Quvurlar izolyatsiyasi quvur shaklidagi armoflex б=19мм Dy 25		M					24,0	
5	Quyosh kollektorli gorizontal suvisitgich. ROYAL HWH-35 200		jamlanma					1,0	
6	Berkitish jo'mragi. Py=1МПа Ф25мм		dona					4,0	
7	Kengaytirish boki. Reflex NG 8		dona					1,0	

Позиция	Наименование и техническая характеристика оборудования и материалов, завод-изготовитель (для импортного оборудования, страна, фирма)	Тип, марка оборудования обозначение документа и номер опросного листа	Наименование	Код	Код завода изготовителя	Код оборудования материала	Цена единица оборудования	Количество	Масса единицы оборудования
1	2	3	4	5	6	7	8	9	10
	К1								
1	Трубы канализационные из ПВХ (выпуск в земле) Ф110мм	PVC-трубы	пм					6,0	
2	Трубы канализационные из ПВХ (в здании) Ф110мм	"Mirob Dublx"	пм					140,0	
3	Трубы канализационные из ПВХ (в здании) Ф50мм	"Mirob Dublx"	пм					78,0	
4	Ревизия Ф110мм		шт					2,0	
5	Ревизия Ф50мм		шт					2,0	
6	Прочистка Ф110мм		шт					5,0	
7	Отвод 90/45 Ф110мм	"Mirob Dublx"	шт					8,0/6,0	
8	Отвод 90/45 Ф50мм	"Mirob Dublx"	шт					6,0/3,0	
9	Муфта Ф110мм	"Mirob Dublx"	шт					25,0	
10	Муфта Ф50мм	"Mirob Dublx"	шт					10,0	
11	Тройник переходной Ф110/110/110мм	"Mirob Dublx"	шт					29,0	
12	Тройник переходной Ф110/50/110мм	"Mirob Dublx"	шт					10,0	
13	Тройник переходной Ф50/50/50мм	"Mirob Dublx"	шт					13,0	
14	Переходной Ф110/50мм	"Mirob Dublx"	шт					6,0	
15	Клипса для крепления труб. Ф110мм	"Mirob Dublx"	шт					166,0	
16	Клипса для крепления труб. Ф50мм	"Mirob Dublx"	шт					148,0	
17	Гильза из металльный труб Ф76		пм					3,0	
18	Гильза из металльный труб Ф121		пм					6,0	
19	Зонт вентиляционный для наружной канализации D110		шт					1,0	
20	Изоляция труб сборными стеклопластиковыми конструкциями		M^3					0,07	
21									

Позиция	Наименование и техническая характеристика оборудования и материалов, завод-изготовитель (для импортного оборудования, страна, фирма)	Тип, марка оборудования обозначение документа и номер опросного листа	Наименование	Код	Код завода изготовителя	Код оборудования материала	Цена единица оборудования	Количество	Масса единицы оборудования
1	2	3	4	5	6	7	8	9	10
	К1-САНТЕХОБОРОДУВАНИЕ								
1	Умывальник керамическая с стойками		компл					9,0	
	-Сифон		шт					9,0	
	-Смеситель для умывальника		шт					9,0	
	-Гибкие шланги соединительные для холодной и горячей воды		шт					18,0	
	-Промежуточные краники для холодной и горячей воды		шт					18,0	
2	Унитазы керамические ,в т.ч		компл					3,0	
	-Бачок для унитаза		шт					3,0	
	-Гофра для соединение Ф100		шт					3,0	
	-Гибкие шланги соединительные для холодной воды		шт					3,0	
	-Промежуточные краники для холодной воды		шт					6,0	
3	Чащаген керамические ,в т.ч		компл					16,0	
	-Бачок для унитаза		шт					16,0	
	-Гофра для соединение Ф100		шт					16,0	
	-Гибкие шланги соединительные для холодной воды		шт					16,0	
	-Промежуточные краники для холодной воды		шт					32,0	
4	Трап чугунный эмалированный Ф50мм		компл					3,0	

Позиция	Наименование и техническая характеристика оборудования и материалов, завод-изготовитель (для импортного оборудования, страна, фирма)	Тип, марка оборудования обозначение документа и номер опросного листа	Наименование	Код	Код завода изготовителя	Код оборудования материала	Цена единица оборудования	Количество	Масса единицы оборудования
1	2	3	4	5	6	7	8	9	10
	В2								
1	Пожарный кран Ф50		К-т					6	
1,1	Вентиль пожарный Ф50	1Б1Р	шт					6	
1,2	Головки соединительные ГР-50	ГОСТ2217-76	шт					12	
1,3	Головки соединительные ГЦ-50	ГОСТ2217-76	шт					6	
1,4	Стволы пожарные ручные ПСБ Ф16 мм	ГОСТ9923-80Е	шт					6	
1,5	Рукава пожарные льняные Ф50		М					120,0	
1,6	Огнетушитель пенный UPA-6		шт					12	
1,7	Кассета для ПК		шт					6	
	В2								
1	Трубы стальные водогазопроводные оцинкованные лёгкие	57х3	м					52,0	
2	Антикоррозийное комбинированное масляно-битумное								
	покрытие в 2 слоя по грунтовке ГФ-021 в один слой.		$м^2$					9,5	
3	Маслянная окраска труб за 2 раза		$м^2$					9,5	